CMC INDUSTRIES
Leading in Load Solutions

Zusatzmaschinen
Ein Team zu Ihren Diensten.

CMC INDUSTRIES. ZWEI BEREICHE, EIN GROSSES UNTERNEHMEN.

CMC Industries ist ein italienisches Unternehmen, das sich auf innovative Fördersysteme für die Geflügelwirtschaft und den Logistikbereich spezialisiert hat. CMC ist bereits Weltmarktführer bei automatischen Verladesystemen für Geflügel. Die in vierzig Jahren gesammelten Fachkenntnisse und Erfahrungen im Bereich Maschinengestaltung und Konstruktion von automatischen Bandfördersystemen haben wir auf unseren zweiten Unternehmensbereich übertragen: die Logistik.

UNTERNEHMENSBEREICH GEFLÜGEL

HÄHNCHENVERLADEMASCHINEN
PUTENVERLADEMASCHINEN
GABELSTAPLER
ZUSATZAUSSTATTUNG

UNTERNEHMENSBEREICH LOGISTIK

EILKURIERDIENSTE
KOMPLEXE TRANSPORTSYSTEME
BEFÖRDERUNG VON LOSER WARE, PAKETEN UND PALETTEN
INDIVIDUELLE LÖSUNGEN

UM DER BESTE ZU SEIN, MUSS MAN NUR EINS TUN: SICH STÄNDIG VERBESSERN.

Wir sind ein dynamisches Unternehmen und versuchen ständig, unseren Kundendienst zu verbessern und innovative Geräte zu entwickeln, die nutzbringend für unsere Kunden sind.

Wir passen uns flexibel an die Bedürfnisse unserer Kunden an, die sehr verschieden sein können.

Wir lieben Technik undsetzen ständig innovative Lösungen um.

Wir lassen unsere Kunden nicht allein: Wir sind stolz auf unseren beispielhaften Kundendienst und Service, der weit über den einfachen Verkauf hinausgeht.

EUROPEAN HYGIENIC ENGINEERING & DESIGN GROUP
EHEDG
COMPANY MEMBER 2015

CMC Industries ist ein Firmenmitglied der EHEDG und folgt den EHEDG Leitlinien.

EINIGE ZAHLEN.

- **40** Jahre Erfahrung
- **85%** Marktanteil im Geflügelbereich
- **57** angemeldete Patente seit 1972
- **5%** des Umsatzes wird in R&D investiert

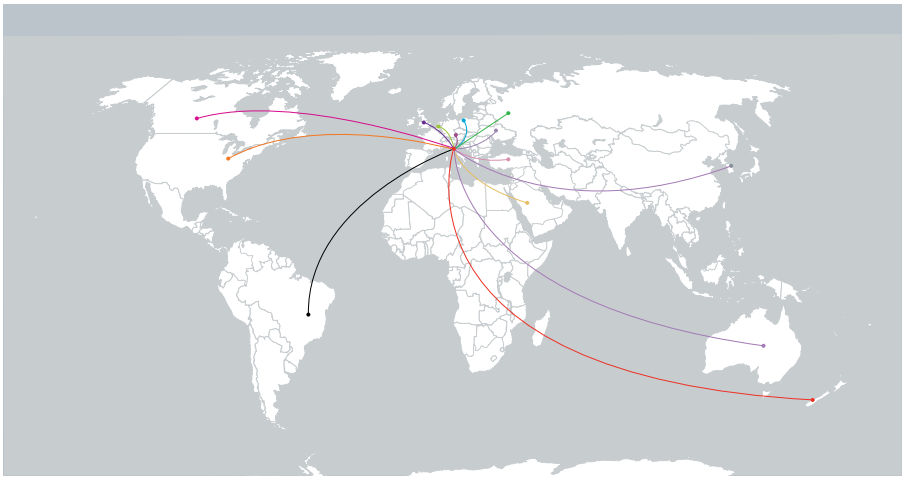

IN UNSERER DNA GIBT ES EINE PRÄGUNG. GRÜN.

- Eine Fotovoltaik-Anlage, die 610.000 kWh jährlich produzieren kann
- Jedes Jahr eine Ersparnis von 268 Tonnen CO_2
- 100% Energieautonomie
- Vollständige Einhaltung der europäischen Richtlinien

Solarzellen-Überdachung der Firma

Kehrmaschine: die Stärken.

Es kann geschoben oder gezogen werden.
Die Kehrmaschine kann auf die Zapfwelle und an dem Angriff auf drei Punkte des Traktors angeschlossen werden (mechanische Ausführung), oder es kann an der Vorderseite anderer Maschinen angeschlossen werden und geschoben werden (hydraulisch-Version).

1

4

Schwingende Seitenbesen.
Die Kehrmaschine kann mit einem schwingenden Seitenbesen versehen sein, nützlich um die Wirksamkeit der Maschine zu erhöhen, insbesondere bei der Reinigung in den Ecken und in der Nähe der Wand.

Es reinigt und sammelt in einem einzigen Durchgang.
Mit einem einzigen Durchlauf der Maschine wird die Oberfläche der Schuppen gereinigt und der Schmutz wird in einem Behälterkörper gesammelt, dadurch hat man minimaler Abbau von Pulvern.

2

3

Hydraulische Entleerung des Behälters.
Durch eine einfache hydraulische Verbindung kann der Behälter automatisch durch Drücken eines Hebels entleert werden.

Wie funktioniert die Kehrmaschine?

Die mechanische Kehrmaschine wird an die 540UpM PTO des Traktors und an den Dreipunkt-Kraftheber verbunden Die Gelenkwelle überträgt die Bewegung auf die Bürste die innerhalb des Rahmens der Maschine angeordnet ist. An der Seite der Maschine ist eine hydraulische Bürste montiert, um die Qualität der Arbeit der Maschine zu verbessern.

Die Drehung der Walze in Verbindung mit dem Weiterfahren des Traktors ermöglicht die schnelle Sammlung des Materials und die Reinigung der bearbeiteten Oberfläche.
Um die in der Maschine gesammelten Abfälle zu leeren ist es möglich den Behälter zu Kippen, die Erhöhung der Kehrmaschine erfolgt durch den Dreipunkt-Kraftheber

Der Einsatz der Kehrmaschine erfordert nur einen Arbeiter und beschleunigt nicht nur die Reinigung des Schuppens, sondern auch der angrenzenden Bereiche.
Die Qualität der Materialien und des Herstellungsprozess gewährleisten einen hohen Standard der Haltbarkeit und Zuverlässigkeit.

Auf Fragen, Antworten.

IST DIE KEHRMASCHINE IST EINE QUALITÄTSMASCHINE?

Ja. Die Kehrmaschine von CMC wurde speziell für die Welt der Geflügel konzipiert und gebaut und garantiert eine exzellente Performance und Benutzerfreundlichkeit.

AN WELCHEN FAHRZEUGE KANN ICH DIE KEHRMASCHINE ANBINDEN?

Die Kehrmaschine ist in der mechanischen Version an der Zapfwelle von jedem Schlepper angeschlossen werden und die hydraulischen Version kann vor einem Gabelstapler oder eine Hydraulikeinrichtung angeschlossen werden.

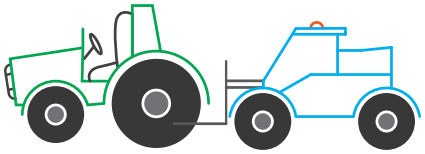

LÄSST DIE KEHRMASCHINE ZEIT SPAREN?

Die Kehrmaschine beschleunigt die Reinigung der Schuppen. Die benötigte Zeit ist deutlich niedriger im Vergleich zur manuellen Reinigung.

WIE VIEL PULVER WIRD WÄHREND DER REINIGUNG AUSGELÖST?

Dank der Wirksamkeit der Bürste, verbunden mit den Behälterkörper, kann die Kehrmaschine die Menge an Staub minimieren, verbessert deswegen deutlich die Qualität der Arbeitsumgebung.

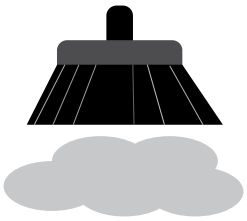

TECHNISCHES DATENBLATT

Gewicht	390 kg
Arbeitsbreite der Mittelrolle	2000 mm
Arbeitsbreite mit Seitenbürste	2400 mm
Bewegung der Hauptbürste	Durch PTO 540 UpM
Betrieb des Umkippmechanismus und des Seitenbesen	Mittels hydraulischer Auslässe / 120 bar - min 20 L
Durchmesser der Hauptbürste	400 mm
Durchmesser der Seitenbürste	570 mm
Optionale Ausstattung und Zubehör	Seitenbürste für die Reinigung in der Nähe von Mauern und in den Ecken

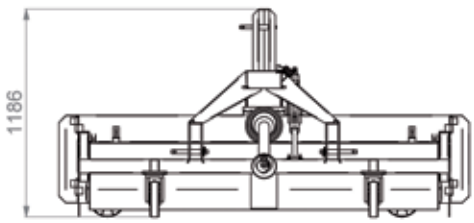

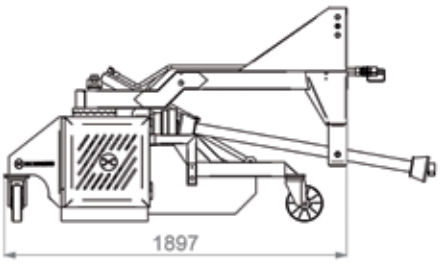

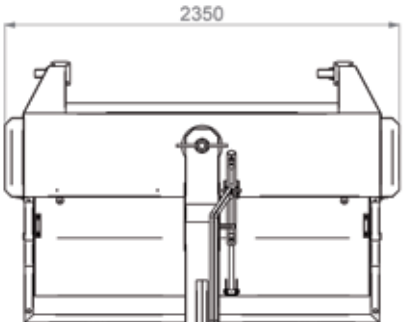

Strohverteilmaschine: die Stärken.

Einfache Arbeit und besseres Ergebnis.
ein einfaches Betrieb, sorgt die Strohverteilmaschine für eine homogene Oberflächenschicht mit einer unterschiedlichen Dicke von 4 bis 15 cm von Stroh.

1

Mehr Arbeitsqualität und weniger Ermüdung.
Aufgrund der erhöhten Sicherheit, der niedrigere Kraftaufwand und die besseren Atembedingungen, ist der Betreiber in einer optimalen Situation für die Durchführung der Aktivitäten mit maximaler Effizienz.

2

4

Noch mehr Einsparungen.
Die Maschine gewährleistet eine signifikante Reduzierung der Arbeitszeiten.
Die Homogenität bei der Streuung des Materials verringert die Menge an verbrauchten Stroh. Die Maschine benötigt einen einzigen Betreiber.

3

Zuverlässigkeit.
Die Qualität der Materialien und die verstärkte Struktur garantieren der Strohverteilmaschine eine große Beständigkeit.

Wie funktioniert die Strohverteilmaschine?

Die Strohverteilmaschine wird an die 540UpM PTO des Traktors und an den Dreipunkt-Kraftheber verbunden.

Die Strohverteilmaschine automatisiert die Streuung von Stroh und macht die Streu homogen. Durch die Höhenverstellung an den Seiten können Sie die Dicke der Matte aus Stroh an Ihre Bedürfnisse anpassen.

Die Strohverteilmaschine wird auch mit einer Rolle ausgestattet, um das Stroh nach der Streuung zu verdichten, für eine präzise Verarbeitung die das Wohlfühlen der Tiere vereinfacht.

Auf Fragen, Antworten.

WIE VIEL STROH WIRD DURCH DIE BENÜTZUNG DER STROHVERTEILMASCHINE BENÖTIGT?

Dank des Systems zum Einstellen der Höhe der Ausarbeitung, kann der Bediener leicht entscheiden, wie viel Material auf der Oberfläche zu lassen, von einem Minimum von 4 cm zu einem Maximum von 15 cm von Strohablage.

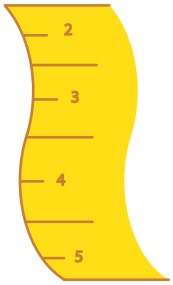

WIE WIRD DIE STROHVERTEILMASCHINE EINGESTELLT?

Die Strohverteilmaschine ist einfach zu justieren und einfach zu bedienen. Die Höheneinsteller, an den Seiten platziert, ermöglichen die Maschine schnell und einfach einzustellen.

WIE VIEL ZEIT BRAUCHE ICH UM DEN STROH IN MEINE HALLE ZU VERTEILEN?

Die durchschnittliche Arbeitszeit von der Ausarbeitung hängt von der Größe des Schuppens. Man braucht etwa 25 min. für 1.200 m².

WIE WIRD DAS MATERIAL GESTREUT?

Das Kammsystem des Strohverteiler ist in der Lage das Material zu mischen und es auch auf unebenen Flächen gleichmäßig zu verteilen.

TECHNISCHES DATENBLATT

Gewicht	497 kg
Arbeitsbreite	2000 mm
Betrieb der zentrale Rotoren	Durch PTO 540 rpm
Zugelassene Strohgröße	Von 20 bis 80 mm

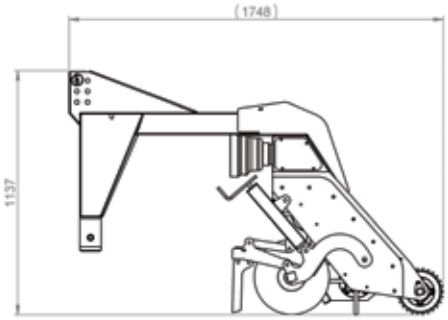

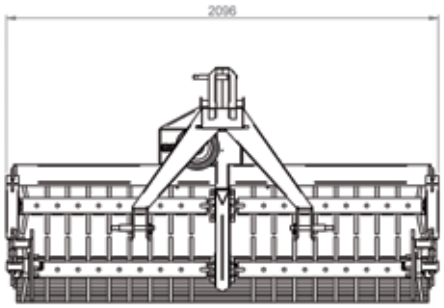

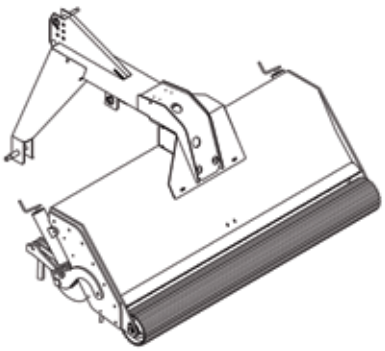

Hobelspänestreuer: die Stärken.

Einfachheit und Genauigkeit.
Ermöglicht eine einfache und einheitliche Erarbeitung des Chips zu erhalten, weil das leichtere Material sich am Boden ablegt und lässt die größere Chips auf der Oberfläche.

Mehr Arbeitsqualität und niedrigere Ermüdung.
Aufgrund der erhöhten Sicherheit, der niedrigere Kraftaufwand und die besseren Atembedingungen, ist der Betreiber in einer optimalen Situation für die Durchführung der Aktivitäten mit maximaler Effizienz.

1

2

4

3

Noch mehr Einsparungen.
Die Maschine gewährleistet eine signifikante Reduktion der Arbeitszeiten. Die Homogenität bei der Streuung des Materials verringert die Anzahl von verwendeten Chips. Die Maschine benötigt einen einzigen. Betreiber.

Zuverlässigkeit.
Die verzinkte Materialien aus hohen Qualität garantieren hohe Festigkeit, Effizienz und Präzision.

Wie funktioniert der Hobelspänestreuer?

Die Strohverteilmaschine wird an die 540UpM PTO des Traktors und an den Dreipunkt-Kraftheber verbunden. Die Gelenkwelle überträgt die Bewegung auf den Kamm in dem Körper der Maschine und Erzeugt eine homogene Mischung.

Durch die auf die Hinterräder platzierte Einstellskala kann die Dickeneinstellung durch den Betreiber einfach eingestellt werden.

Die Einfachheit des Hobelspänestreuer ist gleichbedeutend mit Effizienz, Sorgfalt und geringen Wartungsaufwand.

Auf Fragen, Antworten.

WIE VIELE CHIPS SIND WÄHREND DES STREUEN MIT DER MASCHINE VERWENDET?

Dank des Einstellsystems der höhe des Chipsbett, kann der Bediener leicht entscheiden, wie viel Material auf dem Boden zu lassen, ab einer Höhe von 3 cm bis maximal 10 cm.

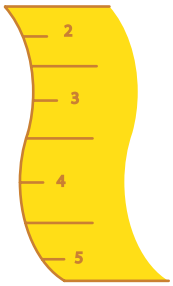

WIE VIEL ZEIT BRAUCHE ICH UM DIE CHIPS IN MEINE HALLE ZU VERTEILEN?

Die durchschnittliche Zeit von der Ausarbeitung hängt von der Größe des Schuppens, und es wird geschätzt, dass zwischen 10 und 20 Minuten benötigt werden, für ein Lagerhalle von 1200 m² mit der Arbeit von einem einzigen Betreiber.

WELCHE MATERIALIEN KANN ICH MIT DEN HOBELSPÄNESTREUER BENÜTZEN?

Neben dem Chip - in Ballen oder lose - kann die Maschine auch Reisschalen oder Sonnenblumen mit höchste Gleichmäßigkeit der Schicht streuen.

WIE WIRD DAS ABGELEGTE MATERIAL GEMISCHT?

Der KammSystem des Hobelspänestreuer legt das feinere Material auf den Boden ab und gleitet die größer Flocken auf der Oberfläche. Dies gewährleistet eine höhere Bodenqualität und verhindert, dass die Küken kleinste Resthölze verschlucken.

TECHNISCHES DATENBLATT

Gewicht	320 kg
Arbeitsbreite	2000 mm
Betrieb des zentralen Rotor	Durch 540 rpm PTO

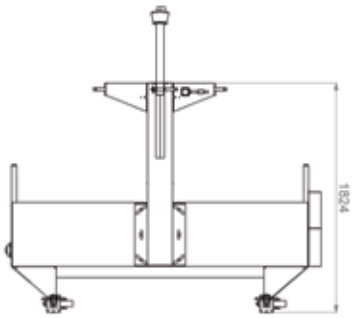

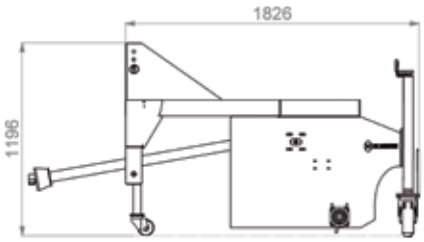

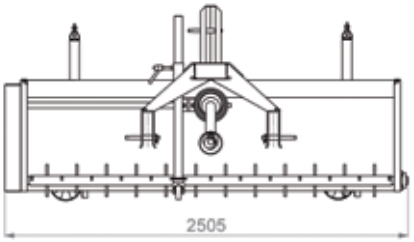

Impfband: die Stärken.

Korrekte Positionierung des Tieres.
Dank seiner Konstruktion wird das Tier auf natürliche Weise auf dem Band transportiert, und der Bediener arbeitet immer in einer guten Position; Dies vereinfacht die Arbeit zur Verbesserung der entgültigen Qualität.

Mehr Arbeitsqualität und weniger Ermüdung.
Der Sammelkasten erleichtert die Einführung von Tieren mit nur einem oder zwei Operatoren: Dies verbessert die Qualität und reduziert den Stress für das Tier.

1

2

4

3

Höheres Tierwohl.
Dank der Konformation der Maschine wird die Pute leicht auf den Bediener gerichtet. Folglich dienen weniger Stress und die korrekte Positionierung des Tieres für das Wohlbefinden während der Operation.

Kompakte Maschine.
Einfach, Robust und leicht zu transportieren Hochwertige verzinkte Materialien garantieren eine hohe Resistenz.

Wie funktioniert das Impfband?

Das hintere Sammler ermöglicht die Puten zu laden und sie auf dem Band zu richten. Dank der Barrieren kann die Sammlung bestens verwaltet werden, die Steuerung der Strömung von Tieren in Richtung des Bandes ist dadurch sehr leicht.

Das Förderband bringt die Puten an die Betreiber.
Der Aufbau der Maschine und die Linearität des Bandes garantieren dem Tier einen stressfreien Weg

Die Betreiber arbeiten in absoluter Sicherheit, die Impfung von Puten erfolgt in einer ergonomischen Position, mit weniger Aufwand und höhere Geschwindigkeit.

Auf Fragen, Antworten.

IST DER IMPFBAND EINE EINFACHE MASCHINE?

Ja, die Vögel werden vom Bediener mit Leichtigkeit geimpft, und in aller Sicherheit.

KANN DAS IMPFBAND FÜR ANDERE ZWECKE BENÜTZT WERDEN?

Ja. Das Impfband kann oft als eine Vorrichtung für die Sammlung und Übertragung von Puten auf Karren und Plattformen verwendet werden. Dies ist oft notwendig, wenn die Puten kleinerer bis mittlerer Größe zum Beispiel zu anderen Gebäuden bewegt werden sollen.

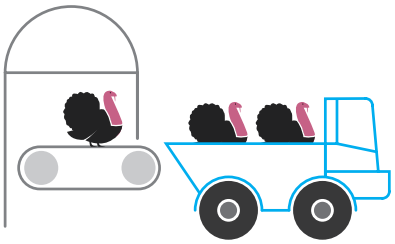

LÄST DAS IMPFBAND ZEIT SPAREN?

Ja, die Maschine vereinfacht die Impfung von Puten, mit einem geschätzten Zeitersparnis von 30% bis 60%.

KANN DAS IMPFBAND LEICHT BEWEGT WERDEN?

Das Impfband kann mit absoluter Einfachheit und Sicherheit, dank seiner kompakten Größe und robuste Konstruktion, gezogen werden.

TECHNISCHES DATENBLATT

Gewicht	620 kg
Stromversorgung	380 volts
Bandbreite	800 mm

Finishing	Feuerverzinkung
Optional	Fußschalter für starten der Bänder

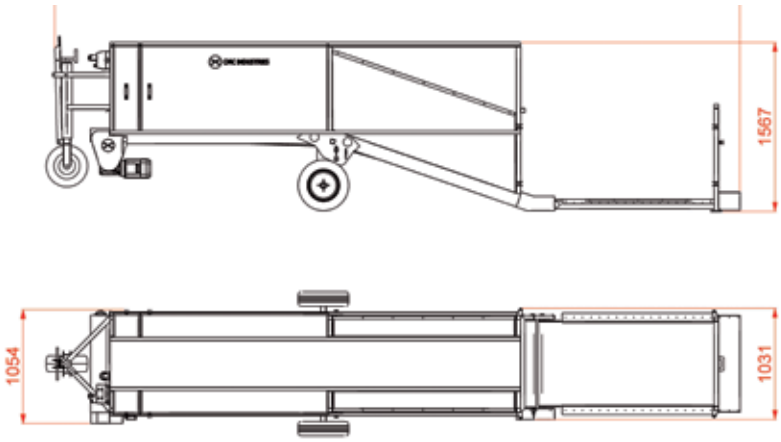

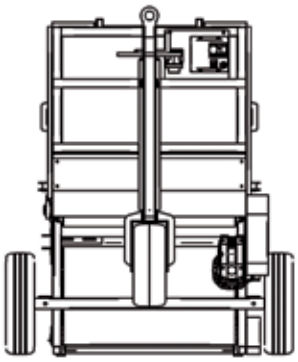

SPR-99-004 rev.00

CMC INDUSTRIES
Leading in Load Solutions
is the new name for
CIEMMECALABRIA

Ciemmecalabria Srl V.le S. Pertini 86, 25046 Cazzago S. M. (BS) Italy Tel. +39 030 7254118 Fax +39 030 7759992 - info@cmcindustries.com **www.cmcindustries.com**

Die in der vorliegenden Broschüre enthaltenen Angaben sind als unverbindliche Informationen zu verstehen und dienen daher nicht als Anweisungen für den Gebrauch und die Wartung der Maschine.
Da an der Maschine immer wieder Verbesserungen ausgeführt werden, erfahren die Informationen in der Broschüre Änderungen und sind aus diesem Grund unverbindlich.